PMPK3 4545 IN

Mikrowellen-Backofen (Nische 45)

TOP 4
- Double Power Wave – für gleichmäßige Ergebnisse
- 7 Leistungsstufen
- Heißluft 1200 Watt
- Mikrowelle 900 Watt

Edelstahl

PMPK3 4545 IN
EAN 80 03437 39560 4

Bauart
- Zum Einbau in einen 60 cm breiten Hochschrank
- Bedienelemente oben, dadurch gesamte Breite des Garraums nutzbar
- Türanschlag unten

Ausstattung
- **Double Power Wave** – für gleichmäßige Ergebnisse
- 7 Leistungsstufen
- Drehteller Durchmesser 36 cm
- Elektronische Zeitschaltuhr von 0 – 24 Std.
- 40 l Garraum, Edelstahl
- 24-Stunden LED-Tageszeitanzeige
- Glasdrehteller 36 cm Ø
- Versenkbare Bedienknebel

Betriebsarten
- Mikrowelle 900 Watt
- Grill 1600 Watt
- Heißluft 1200 Watt
- Kombination Heißluft und Mikrowelle
- Kombination Grill und Mikrowelle
- Kombination Grill, Gebläse und Mikrowelle
- Kombination Grill und Gebläse
- Rapid-Defrost Auftaufunktion
- Rapid-Start-Funktion
- Rapid-Heißluft-Funktion
- Aufwärmfunktion

Zubehör
- 1 emailliertes Backblech
- 1 Abdeckhaube
- Grillrost

Technische Daten
- Länge des Anschlusskabels 135 cm
- Garraum-Innenabmessungen (HxBxT): 210x450x420 mm
- Nischenmaße (HxBxT): 450x560x550 mm
- Gerätemaße (HxBxT): 455x595x535 mm

WPRO-Zubehör (optional)
- Mikrowellen-Set
  DFL200, EAN 8015250447859
- Mikrowellen-Abdeckhaube
  PLL003, EAN 8015250441420
- Dampfgarbehälter für die Mikrowelle (quadratisch)
  STM008, EAN 8015250310535
- Dampfgarbehälter für die Mikrowelle (oval, 2,5 l)
  STM007, EAN 8015250042702
- Kunststoffmesser für antihaftbeschichtetes Kochgeschirr
  CUT001, EAN 8015250036398

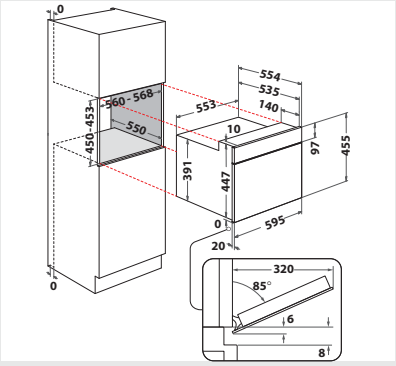

Technische Daten entnehmen Sie bitte dem EU-Produktdatenblatt, oder fordern Sie diese unter https://docs.whirlpool.eu/?brand=PR an · Liefermöglichkeiten, Änderungen und Irrtümer vorbehalten · Nutzung/Veröffentlichung von Bildern/Texten, auch in anderen Medien, ganz oder teilweise, nur mit Genehmigung des Herausgebers · Stand 01.07.2024

privileg
Fürs Leben gemacht.