PMNK3 2138 IN

Solo-Mikrowelle (Nische 36)

TOP 4

- Double Power Wave – für gleichmäßige Ergebnisse
- 4 Leistungsstufen
- Mikrowelle 750 Watt
- Elektronische Zeitschaltuhr von 0 – 90 Min.

Edelstahl

PMNK3 2138 IN
EAN 80 03437 39559 8

Bauart

- Zum Einbau in einen 60 cm breiten Oberschrank und Hochschrank
- Bedienelemente oben, dadurch gesamte Breite des Garraums nutzbar
- Türanschlag links

Ausstattung

- **Double Power Wave** – für gleichmäßige Ergebnisse
- 4 Leistungsstufen
- Elektronische Zeitschaltuhr von 0 – 90 Min.
- 22 l Garraum, lackiert
- 24-Stunden LED-Tageszeitanzeige
- Glasdrehteller 25 cm Ø

Betriebsarten

- Mikrowelle 750 Watt
- Rapid-Defrost Auftaufunktion
- Rapid-Start-Funktion

Zubehör

- 1 Abdeckhaube
- Montagesatz AVM 105 IX für den Einbau im Hochschrank (gegen Aufpreis)

Technische Daten

- Länge des Anschlusskabels 135 cm
- Garraum-Innenabmessungen (HxBxT): 187x370x290 mm
- Nischenmaße (HxBxT): 362x560x300 mm
- Gerätemaße (HxBxT): 382x595x299 mm

WPRO-Zubehör (optional)

- Mikrowellen-Set
  DFL200, EAN 8015250447859
- Mikrowellen-Abdeckhaube
  PLL003, EAN 8015250441420
- Dampfgarbehälter für die Mikrowelle (quadratisch)
  STM008, EAN 8015250310535
- Dampfgarbehälter für die Mikrowelle (oval, 2,5 l)
  STM007, EAN 8015250042702
- Kunststoffmesser für antihaftbeschichtetes Kochgeschirr
  CUT001, EAN 8015250036398

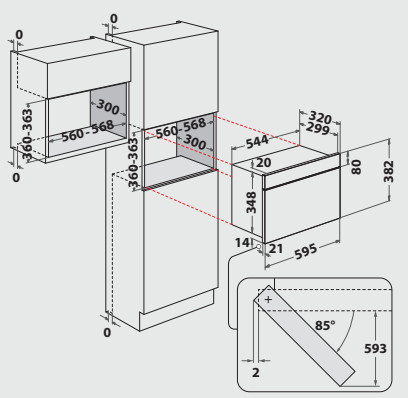

Technische Daten entnehmen Sie bitte dem EU-Produktdatenblatt, oder fordern Sie diese unter https://docs.whirlpool.eu/?brand=PR an · Liefermöglichkeiten, Änderungen und Irrtümer vorbehalten · Nutzung/Veröffentlichung von Bildern/Texten, auch in anderen Medien, ganz oder teilweise, nur mit Genehmigung des Herausgebers · Stand 18.04.2024

privileg
Fürs Leben gemacht.