DGAH 55 AM X

Dunstabzugshaube (Flachschirm/60cm)

C

Fluiddynamische Effizienz E

60 CM

Lichteffizienz D

Fettabscheidegrad D

TOP 4

- Flachschirmhaube, zum Einbau in einen Flachschirmhauben-Oberschrank
- 1 leistungsstarker Lüftermotor, 3 Leistungsstufen
- Steuerung über Kurzhubtaste
- Für Abluft- und Umluftbetrieb geeignet

Silbergrau

DGAH 55 AM X
EAN 80 03437 20621 4

Bauart
- Flachschirmhaube, zum Einbau in einen Flachschirmhauben-Oberschrank
- Für Abluft- und Umluftbetrieb geeignet

Ausstattung
- Steuerung über Kurzhubtaste
- Kochstellenbeleuchtung Halogenlampen, 2x3 Watt
- 1 leistungsstarker Lüftermotor, 3 Leistungsstufen

Zubehör
- Montage- und Befestigungsmaterial
- 2 Aluminium-Fettfilter, auswaschbar
- Rückstauklappe für Abluftbetrieb
- Dekorblende beiliegend

Als Sonderzubehör lieferbar
- Aktivkohlefilter für den Umluftbetrieb KIT FC AH.1

Verbrauchswerte
- Jahresenergieverbrauch: 58.7 kWh
- Energieeffizienzklasse C[1]

Technische Daten
- Gebläseleistung im Abluftbetrieb: **max. Normalstufe 320 m³/h**
- Betriebsgeräusch im Abluftbetrieb: min. 59 – max. 67 dB/A
- Außenmaße (HxBxT): 180x599x300 mm
- Abluftstutzen Ø 120 mm
- **Mindestabstand zum Elektrokochfeld 500 mm**
- **Mindestabstand zum Gaskochfeld 650 mm**

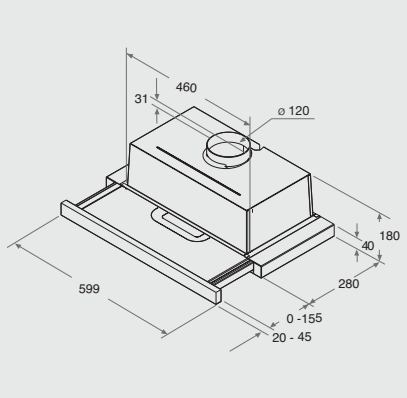

[1] Energieeffizienzklassen-Spektrum von A+++ bis D

Technische Daten entnehmen Sie bitte dem EU-Produktdatenblatt, oder fordern Sie diese unter https://docs.whirlpool.eu/?brand=PR an · Liefermöglichkeiten, Änderungen und Irrtümer vorbehalten · Nutzung/Veröffentlichung von Bildern/Texten, auch in anderen Medien, ganz oder teilweise, nur mit Genehmigung des Herausgebers · Stand 13.06.2024

privileg
Fürs Leben gemacht.