PCTAC K6042 IN

Glaskeramik-Kochfeld

TOP 4
- Flacher Edelstahl-Rahmen
- 4 Kochzonen
- Digitalanzeige der eingestellten Leistung für jede Kochzone
- Timer für jede Kochzone mit Abschaltautomatik (1 – 99 Min.)

Edelstahl-Rahmen

PCTAC K6042 IN
EAN 80 03437 20722 8

Design
- Flacher Edelstahl-Rahmen

Kochzonen
- Einfache Bedienung durch vorne angeordnete Bedienelemente
- 4 Kochzonen
- **Vorne links:** 18 cm Ø, 1700 Watt
- **Vorne rechts:** 14,5 cm Ø, 1200 Watt
- **Hinten links:** 21 cm Ø, 2100 Watt
- **Hinten rechts:** 14,5 cm Ø, 1200 Watt

Ausstattung
- Touch-Control-Steuerung
- Digitalanzeige der eingestellten Leistung für jede Kochzone
- Timer für jede Kochzone mit Abschaltautomatik (1 – 99 Min.)
- 4-fach Restwärmeanzeige
- Kindersicherung
- Kontrolllampe
- Hauptschalter Ein/Aus

Technische Daten
- Gesamt-Anschlusswert: 6,2 kW
- Einbauhöhe: 42 mm
- Ausschnittmaße (BxT): 560x490 mm

WPRO-Zubehör (optional)
- terrabianca Putzstein UNC502, EAN 8015250613858

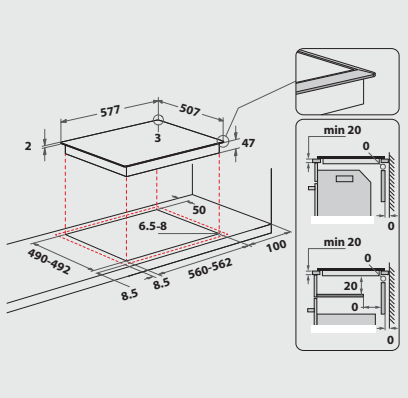

Technische Daten entnehmen Sie bitte dem EU-Produktdatenblatt, oder fordern Sie diese unter https://docs.whirlpool.eu/?brand=PR an · Liefermöglichkeiten, Änderungen und Irrtümer vorbehalten · Nutzung/Veröffentlichung von Bildern/Texten, auch in anderen Medien, ganz oder teilweise, nur mit Genehmigung des Herausgebers · Stand 10.01.2024

privileg
Fürs Leben gemacht.