PCTHR 6042 NE

Glaskeramik-Kochfeld

Duo-Kochzone

TOP 4
- Rahmenlos
- 4 SprintStar Kochzonen, davon 1 Bräter-ZweikreisKochzone, 1 DUO-Zweikreis-Kochzone
- 4-fach Restwärmeanzeige
- Sehr guter Ankochwirkungsgrad bei den SprintStar-Kochzonen

Rahmenlos

PCTHR 6042 NE
EAN 80 03437 20730 3

Design
- Rahmenlos

Kochzonen
- 4 SprintStar Kochzonen, davon 1 Bräter-ZweikreisKochzone, 1 DUO-Zweikreis-Kochzone
- **Vorne links:** 18 cm Ø, 1700 Watt
- **Vorne rechts:** 12/21 cm Ø, 750/2100 Watt
- **Hinten links:** 14,5/25 cm Ø, 1000/1800 Watt
- **Hinten rechts:** 14,5 cm Ø, 1200 Watt

Ausstattung
- Energiegeregelt
- 4-fach Restwärmeanzeige
- Sehr guter Ankochwirkungsgrad bei den SprintStar-Kochzonen

Technische Daten
- Einbauhöhe: 20 mm
- Ausschnittmaße (BxT): 560x490 mm
- **Kombinierbar mit PHVK3 OH8V IN, PHVR6 NH5F IN, PHVR6 OH5V1 IN, PHVR6 OH5V2 IN, PHVR6 OH8V2 IN**

WPRO-Zubehör (optional)
- terrabianca Putzstein UNC502, EAN 8015250613858

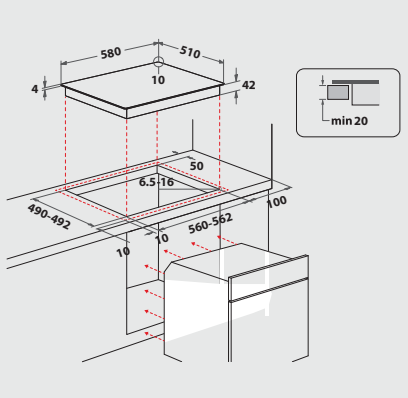

Technische Daten entnehmen Sie bitte dem EU-Produktdatenblatt, oder fordern Sie diese unter https://docs.whirlpool.eu/?brand=PR an · Liefermöglichkeiten, Änderungen und Irrtümer vorbehalten · Nutzung/Veröffentlichung von Bildern/Texten, auch in anderen Medien, ganz oder teilweise, nur mit Genehmigung des Herausgebers · Stand 31.05.2024

privileg
Fürs Leben gemacht.