PCTHR K6040 IN

Glaskeramik-Kochfeld

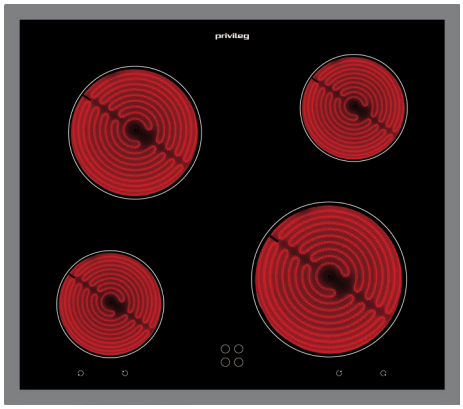

TOP 4
- Flacher Edelstahl-Rahmen
- 4 Kochzonen
- 4-fach Restwärmeanzeige
- Elektronisch geregelte Steuerung

Edelstahl-Rahmen

PCTHR K6040 IN
EAN 80 03437 20720 4

Design
- Flacher Edelstahl-Rahmen

Kochzonen
- 4 Kochzonen
- **Vorne links:** 14,5 cm Ø, 1200 Watt
- **Vorne rechts:** 21 cm Ø, 2100 Watt
- **Hinten links:** 18 cm Ø, 1700 Watt
- **Hinten rechts:** 14,5 cm Ø, 1200 Watt

Ausstattung
- Elektronisch geregelte Steuerung
- 4-fach Restwärmeanzeige

Technische Daten
- Gesamt-Anschlusswert: 6,2 kW
- Einbauhöhe: 42 mm
- Ausschnittmaße (BxT): 560x490 mm
- **Kombinierbar mit PHVK3 OH8V IN, PHVK3 OH5V IN, PHVK3 NN5F IN**

WPRO-Zubehör (optional)
- terrabianca Putzstein UNC502, EAN 8015250613858

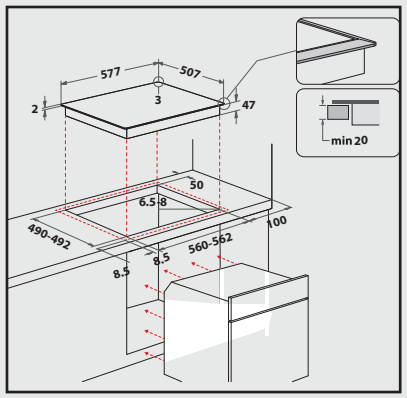

Technische Daten entnehmen Sie bitte dem EU-Produktdatenblatt, oder fordern Sie diese unter https://docs.whirlpool.eu/?brand=PR an · Liefermöglichkeiten, Änderungen und Irrtümer vorbehalten · Nutzung/Veröffentlichung von Bildern/Texten, auch in anderen Medien, ganz oder teilweise, nur mit Genehmigung des Herausgebers · Stand 31.05.2024

privileg
Fürs Leben gemacht.