PB 89S77 AL

Induktions-Kochfeld

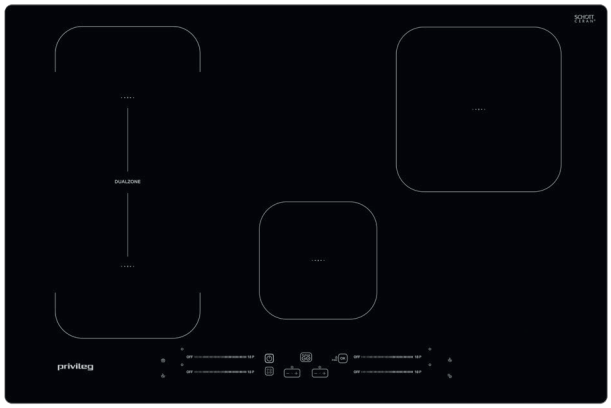

passion

PLUS X AWARD
Bauknecht
INNOVATIVSTE MARKE 2011

TOP 4
- Gebürsteter Aluminiumrahmen
- 4 elektronisch geregelte **Induktions-Kochzonen**, mit Turbostufe, davon **eine Brückenzone**
- Push&Go Automatikfunktionen: Push&Warm, Push&Boil und Push&Moka
- Dualzone – flexible Kochzone

Aluminium gebürstet

PB 89S77 AL
EAN 80 03437 60288 7

Design
- Gebürsteter Aluminiumrahmen

Kochzonen
- 4 elektronisch geregelte **Induktions-Kochzonen**, mit Turbostufe, davon **eine Brückenzone**
- Alle Kochzonen mit Booster-Funktion
- **Dualzone** – Brückenfunktion
- Einfache Bedienung durch vorne angeordnete Bedienelemente
- **Vorne links:** 18 cm Ø, 1800 Watt, **Booster** 2100 Watt
- **Hinten links:** 18 cm Ø, 1800 Watt, **Booster** 2100 Watt
- **Hinten rechts:** 21 cm Ø, 2100 Watt, **Booster** 3000 Watt
- **Vorne:** 14,5 cm Ø, 1200 Watt, **Booster** 1600 Watt

Ausstattung
- **Push&Go Automatikfunktionen**: Push&Warm, Push&Boil und Push&Moka
- Direct Access – Touch Control mit Slider-Funktion für jede Kochzone
- Digitalanzeige der eingestellten Leistung für jede Kochzone
- Timer für jede Kochzone mit Abschaltautomatik (1 – 99 Min.)
- 4-fach Restwärmeanzeige
- Kindersicherung
- Kontrolllampe
- Hauptschalter Ein/Aus

Technische Daten
- Gesamt-Anschlusswert: 7,2 kW
- Einbauhöhe: 50 mm
- Ausschnittmaße (BxT): 750x480 mm

Zubehör/Sonderzubehör
- Passender Schutzboden SPI7750

WPRO-Zubehör (optional)
- terrabianca Putzstein UNC502, EAN 8015250613858

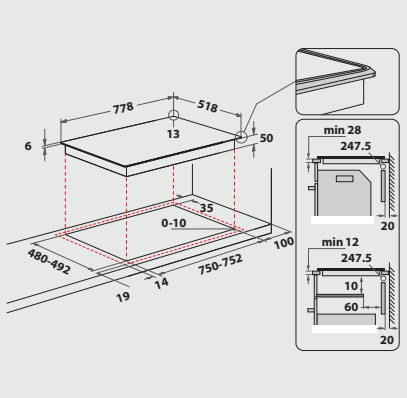

Technische Daten entnehmen Sie bitte dem EU-Produktdatenblatt, oder fordern Sie diese unter https://docs.whirlpool.eu/?brand=PR an · Liefermöglichkeiten, Änderungen und Irrtümer vorbehalten · Nutzung/Veröffentlichung von Bildern/Texten, auch in anderen Medien, ganz oder teilweise, nur mit Genehmigung des Herausgebers · Stand 10.01.2024

privileg
Fürs Leben gemacht.