PRC 9VS1

Einbau-Kühlschrank (Nische 88)

TOP 4
- Schlepptürmontage
- 1 Obst- und Gemüseschublade
- Abtauautomatik im Kühlteil
- LED-Licht – bessere Ausleuchtung bei weniger Verbrauch

Weiß

PRC 9VS1
EAN 80 03437 61278 7

Kühlteil/Ausstattung bei Vollkühlraum
- LED-Licht – bessere Ausleuchtung bei weniger Verbrauch
- Abtauautomatik im Kühlteil
- 4 Ablagen aus Sicherheitsglas, davon 3 höhenverstellbar
- 1 Obst- und Gemüseschublade
- 3 Türfächer

Verbrauchswerte
- Energieeffizienzklasse F[1]
- Energieverbrauch: 116 kWh/Jahr
- Nutzinhalt: 134 l Kühlen, gesamt 134 l
- Luftschallemissionsklasse: C, 38 dB(A) re 1 pW

Technische Daten
- Schlepptürmontage
- Gesamtanschluss: 46 W
- Türanschlag rechts, wechselbar
- Maße (HxBxT): 875x540x545 mm

Zubehör
- 1 Eierleiste (6 Eier)

WPRO-Zubehör (optional)
- Goodbye Odours Geruchsabsorber für den Kühlschrank
  DEO213, EAN 8015250441413

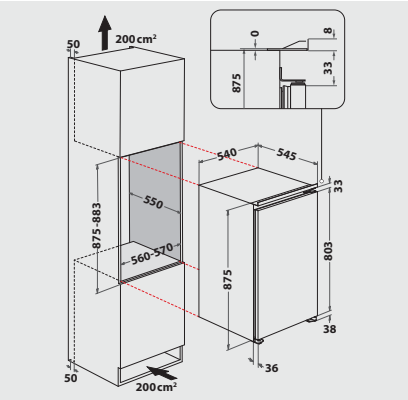

[1] Energieeffizienzklassen-Spektrum von A bis G

Technische Daten entnehmen Sie bitte dem EU-Produktdatenblatt, oder fordern Sie diese unter https://docs.whirlpool.eu/?brand=PR an · Liefermöglichkeiten, Änderungen und Irrtümer vorbehalten · Nutzung/Veröffentlichung von Bildern/Texten, auch in anderen Medien, ganz oder teilweise, nur mit Genehmigung des Herausgebers · Stand 06.01.2024

privileg
Fürs Leben gemacht.